Datenblatt

TR UNI.2240 CAS

LED-Treiber TR UNI.2240 CAS, CASAMBI/Bluetooth (Treiber zu EDL 2240MA.5083-6L)



Systembild

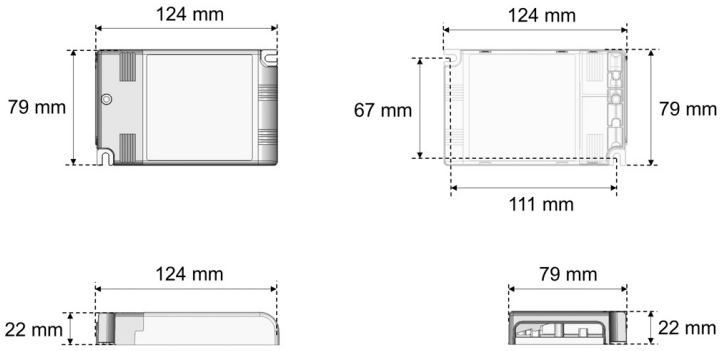

IP20

Treiberdaten

Elektrotechnik

Eingangsspannung / Netzfrequenz	AC 220-240 V, 50-60 Hz
Eingangsspannung AC / DC	/
Einschaltstrom	
Max. Anzahl EVG an Sicherungsautomat 10A / 16A (B)	18 / 30
Max. Anzahl EVG an Sicherungsautomat 10A / 16A (C)	31 / 51
Stoßspannungsfestigkeit (L/N) - Erde	
Stoßspannungsfestigkeit (L/N)	
Ausgangsspannung	
U-OUT (Arbeitsspannung)	
Ausgangsstrom	
Rippelstrom (100Hz)	
Ausgangsleistung	
Galvanische Trennung	SELV
Dimmbar	ja (CASAMBI/Bluetooth)
voreingestellt. Ausgangsstrom (Standard)	
Lebensdauer (T_q 25 °C)	50.000 Stunden

Maße & Gewichte

Lochmaßabstände L x B	x mm
Gewicht	0,215 kg
Maße	L 124 mm; B 79 mm; H 22 mm;
Leitungsquerschnitt Eingang/Ausgang	/ mm^2
Abisolierlänge Eingang/Ausgang	/ mm

Material & Betriebsbedingungen

Gehäusematerial	Kunststoff
Umgebungstemperaturbereich T_a	-25 bis +50
Max. Temperatur am Messpunkt T_c	+

Ausschreibungstext

TR UNI.2240 CAS

LED-Treiber TR UNI.2240 CAS, CASAMBI/Bluetooth (Treiber zu EDL 2240MA.5083-6L)

CASAMBI/Bluetooth, bis 900 mA, bis 5.000 lm, bis 40 W,
Lichtausbeute bis 136 Lumen/Watt,
50.000 Stunden.
Gehäuse Kunststoff,
Farbe weiß,
Schutzklasse II, SELV,
Schutzart IP20,
Länge 124 mm, Breite 79 mm, Höhe 22 mm,
Gewicht 0,215 kg,
Umgebungstemperatur Ta -25 °C bis +50 °C.
Schnellmontage-Federbefestigung.
Inkl. LED-Treiber ENEC geprüft.

Fabrikat: FRISCH-Licht®
Typ: TR UNI.2240 CAS

Optional

Weitere Informationen finden Sie auf dem Treiber.

Irrtum vorbehalten, Abbildungen können vom Original abweichen. Technische Änderungen behalten wir uns vor. Bei Fragen und Anregungen bitte E-Mail an: lichtplanung@frisch-licht.de