Datenblatt

TR UNI.2016 TRIAC.ZE

LED-Treiber zu ELP41 2016A.408xL

FRISCH-Licht®
Technische LED-Beleuchtung

Systembild

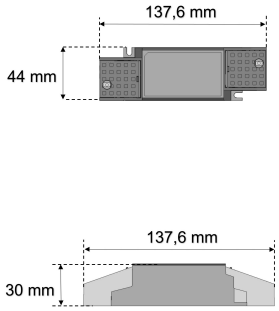

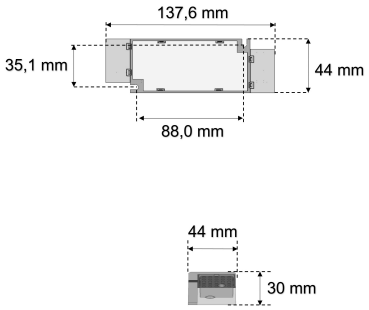

IP20

Treiberdaten

Elektrotechnik

Eingangsspannung / Netzfrequenz	AC 220 - 240 V, 50 - 60 Hz
Eingangsspannung AC / DC	198-264 V / .
Einschaltstrom	≤30A/500us
Max. Anzahl EVG an Sicherungsautomat 10A / 16A (B)	5 / 8
Max. Anzahl EVG an Sicherungsautomat 10A / 16A (C)	8 / 13
Stoßspannungsfestigkeit (L/N) - Erde	1kV
Stoßspannungsfestigkeit (L/N)	.
Ausgangsspannung	26-40 V
U-OUT (Arbeitsspannung)	55 V
Ausgangsstrom	bis 900 mA
Rippelstrom (100Hz)	±7%
Ausgangsleistung	bis 36 W
Galvanische Trennung	SELV
Dimmbar	TRIAC
voreingestellt. Ausgangsstrom (Standard)	700 mA
Lebensdauer (T_q 25 °C)	50.000 Stunden

Maße & Gewichte

Lochmaßabstände L x B	88 x 35 mm
Gewicht	0,19 kg
Maße	L 172,3 mm; B 44 mm; H 30 mm;
Leitungsquerschnitt Eingang/Ausgang	0,75-1,5 / 0,5-1,5 mm^2
Abisolierlänge Eingang/Ausgang	8 / 8 mm

Material & Betriebsbedingungen

Gehäusematerial	Kunststoff
Umgebungstemperaturbereich T_a	-25 °C bis +45 °C
Max. Temperatur am Messpunkt T_c	+85 °C

Ausschreibungstext

TR UNI.2016 TRIAC.ZE

LED-Treiber zu ELP41 2016A.408xL.
bis 900 mA, bis 4.000 lm, bis 33 W,
Phasenanschnitt/-abschnitt DIM, Multipower,
Eingangsspannung 220-240 V,
Eingangsspannung AC 198-264 V,
Ausgangsspannung 26-40 V,
voreingestellt. Ausgangsstrom 700 mA,
Rippelstrom ±7%,
Sicherungsautomat B 16A: 8,
Sicherungsautomat C 16A: 13,
max. Leitungslänge zu LED-Modul: 5m,
Lebensdauer (Tq 25 °C) 50000 Stunden.
Schutzklasse II, SELV, Schutzart IP20,
Länge 172,3 mm, Breite 44 mm, Höhe 30 mm, Gewicht 0,187 kg,
Umgebungstemperatur Ta -25 °C bis +45 °C.
ENEC zertifiziert.

Fabrikat: FRISCH-Licht®
Typ: TR UNI.2016 TRIAC.ZE

Optional

Weitere Informationen finden Sie auf dem Treiber.

Irrtum vorbehalten, Abbildungen können vom Original abweichen. Technische Änderungen behalten wir uns vor. Bei Fragen und Anregungen bitte E-Mail an: lichtplanung@frisch-licht.de