Datenblatt

TR UNI.14 2063 TRIAC

LED-Treiber zu ELP14 2063MA.608xL

FRISCH-Licht®
Technische LED-Beleuchtung

Systembild

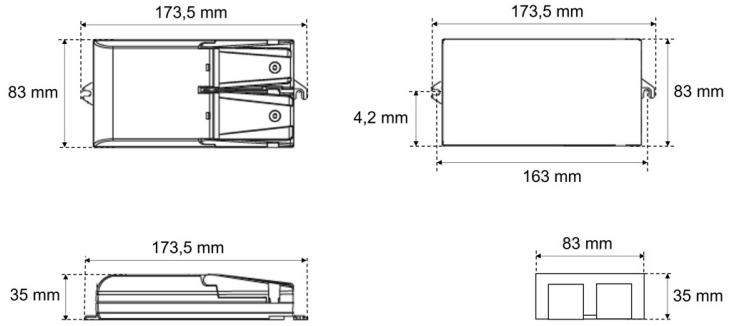

IP20

Treiberdaten

Elektrotechnik

Eingangsspannung / Netzfrequenz	AC 220 - 240 V, 50 - 60 Hz
Eingangsspannung AC / DC	198-264 V / .
Einschaltstrom	10A 200µsec
Max. Anzahl EVG an Sicherungsautomat 10A / 16A (B)	18 / 30
Max. Anzahl EVG an Sicherungsautomat 10A / 16A (C)	31 / 51
Stoßspannungsfestigkeit (L/N) - Erde	2kV
Stoßspannungsfestigkeit (L/N)	4kV
Ausgangsspannung	2-43 V
U-OUT (Arbeitsspannung)	55 V
Ausgangsstrom	bis 2100 mA
Rippelstrom (100Hz)	≤ 3%
Ausgangsleistung	bis 50 W
Galvanische Trennung	SELV
Dimmbar	TRIAC
voreingestellt. Ausgangsstrom (Standard)	1.050 mA
Lebensdauer (T_q 25 °C)	#BEZUG! Stunden

Maße & Gewichte

Lochmaßabstände L x B	163 x 41,5 mm
Gewicht	#BEZUG! kg
Maße	#BEZUG! mm; #BEZUG! mm; #BEZUG! mm;
Leitungsquerschnitt Eingang/Ausgang	1,5-2,5 / 1,5-2,5 mm^2
Abisolierlänge Eingang/Ausgang	8-9 / 6-7 mm

Material & Betriebsbedingungen

Gehäusematerial	Kunststoff
Umgebungstemperaturbereich T_a	-25 °C bis +45 °C
Max. Temperatur am Messpunkt T_c	+80 °C

Ausschreibungstext

#BEZUG!

Optional

Weitere Informationen finden Sie auf dem Treiber.

Irrtum vorbehalten, Abbildungen können vom Original abweichen. Technische Änderungen behalten wir uns vor. Bei Fragen und Anregungen bitte E-Mail an: lichtplanung@frisch-licht.de