Datenblatt

FK 6 Set BLP

Federklammer Set für gesägte Decken zu BLP23 und BLP24

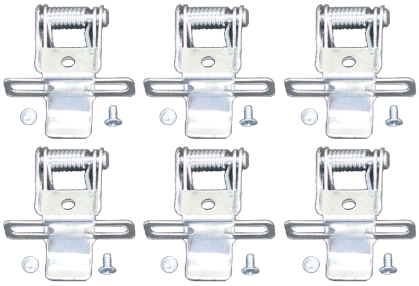

Systembild

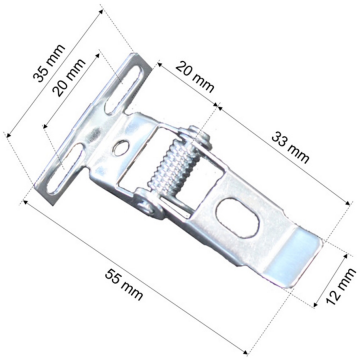

Zubehördaten

Werkstoffe / Maße / Gewichte

Material / Farbe	Stahl,
Maße	L 40 mm; B 75 mm;
Gewicht	0,350 kg

Ausschreibungstext

FK 6 Set BLP

Federklammer Set für gesägte Decken zu BLP23 und BLP24.
Gehäuse Stahl,
Farbe weiß,
Länge 40 mm, Breite 75 mm,
Gewicht 0,348 kg,
Bei Einbau in gesägte Deckenöffnungen.

Fabrikat: FRISCH-Licht®
Typ: FK 6 Set BLP

Irrtum vorbehalten, Abbildungen können vom Original abweichen. Technische Änderungen behalten wir uns vor. Bei Fragen und Anregungen bitte E-Mail an: lichtplanung@frisch-licht.de