Datenblatt

ERB41 1254WB.5984

LED-Einbau-Rasterleuchte ballwurfsicher, IP20, L 620 mm

FRISCH-Licht®
Technische LED-Beleuchtung

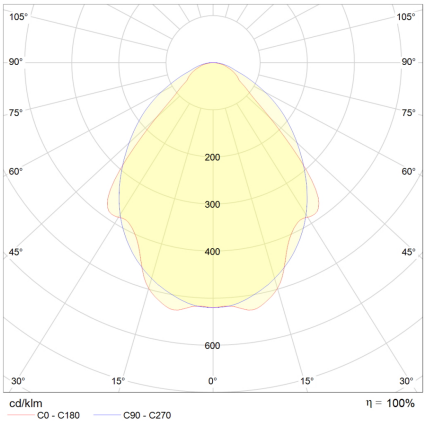

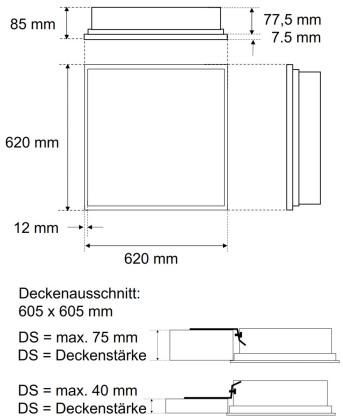

Systembild

IK10 | ballwurf-sicher | IP20 | L80 B50 | AC DC

Leuchtendaten

Elektrotechnik

Spannung	AC 220 - 240 V, 50 - 60 Hz
Elektrische Ausführung	schaltbar
Bemessungsleistung	47 W
Lichtausbeute	125 lm/W

Leuchtmittel / Lichttechnik

Bemessungslichtstrom	5900 lm
Lichtfarbe / Farbtemperatur	840 / 4000 K
Farbwiedergabeindex	CRI>80
LED-Lebensdauer	L_{80}/B_{50} (T_q 25 °C) 100000 Stunden
Photobiologische Klasse	I
Lichtverteilung	direkt 100%
Abstrahlwinkel	direkt 85°

Werkstoffe / Maße / Gewichte

Gehäusematerial / -farbe	Stahlblech, weiß ähnlich RAL 9003
Reflektor	weiß beschichtet zusätzlich mit Rundstäben verstärkt und verschraubt
Maße	L 620 mm; B 620 mm; DA 605 x 605 mm; ET 77,5 mm;
Gewicht	6,500 kg

Prüfungen / Einsatzbedingungen

Montageart	Einbau
Schutzart	IP20
Schutzklasse	I
Stoßfestigkeit	IK10
Umgebungstemperatur T_a	-20 °C bis +35 °C

Ausschreibungstext

ERB41 1254WB.5984

LED-Einbau-Rasterleuchte ballwurfsicher, IP20, L 620 mm.
schaltbar, 5900 lm, 47 W,
Lichtausbeute 125 Lumen/Watt,
Lichtfarbe 840, neutralweiß, 4000 Kelvin,
Farbwiedergabeindex CRI>80,
Lebensdauer L80/B50 (Tq 25 °C)
100.000 Stunden.
Gehäuse Stahlblech,
Farbe weiß, ähnlich RAL 9003,
Reflektor weiß beschichtet zusätzlich mit Rundstäben verstärkt und verschraubt,
Lichtverteilung direkt 100%,
Abstrahlwinkel 85°,
Schutzklasse I,
Stoßfestigkeit IK10,
Schutzart IP20,
Länge 620 mm, Breite 620 mm,
Deckenausschnitt 605 x 605 mm, ET 77,5 mm,
Gewicht 6,5 kg,
Umgebungstemperatur Ta -20 °C bis +35 °C.
Geeignet für Fußball und Tennis.
Inkl. LED-Treiber ENEC geprüft.

Fabrikat: FRISCH-Licht®
Typ: ERB41 1254WB.5984

Optional

DALI2, DIM 1-10 V, Notlicht 3 Stunden, CRI > 90, HCL, 3000 Kelvin, 6500 Kelvin, Überwachungsbaustein, Befestigungssatz

Irrtum vorbehalten, Abbildungen können vom Original abweichen. Technische Änderungen behalten wir uns vor. Bei Fragen und Anregungen bitte E-Mail an: lichtplanung@frisch-licht.de