Datenblatt

Bal. PLN23S DA

Bal. PLN23S DA Baldachin mit Treiber für PLN23 2063MPS.8284L

Systembild

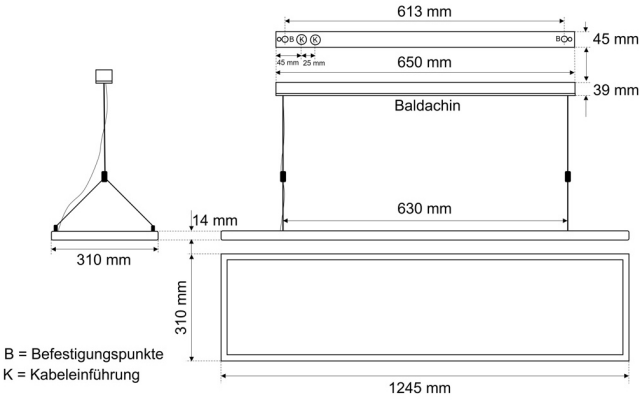

IP20

Treiberdaten

Elektrotechnik

Eingangsspannung / Netzfrequenz	AC 220 - 240 V, 50 - 60 Hz
Eingangsspannung AC / DC	198-264 V / 176-276 V
Einschaltstrom	53A/200 µs
Max. Anzahl EVG an Sicherungsautomat 10A / 16A (B)	8 / 13
Max. Anzahl EVG an Sicherungsautomat 10A / 16A (C)	13 / 22
Stoßspannungsfestigkeit (L/N) - Erde	1kV
Stoßspannungsfestigkeit (L/N)	2kV
Ausgangsspannung	20-54 V
U-OUT (Arbeitsspannung)	60 V
Ausgangsstrom	bis 2100 mA
Rippelstrom (100Hz)	1%
Ausgangsleistung	bis 80 W
Galvanische Trennung	SELV
Dimmbar	DALI2
voreingestellt. Ausgangsstrom (Standard)	1400 mA
Lebensdauer (T_q 25 °C)	100.000 Stunden

Maße & Gewichte

Lochmaßabstände L x B	350 x . mm
Gewicht	kg
Maße	L 650 mm; B 45 mm; H 39 mm;
Leitungsquerschnitt Eingang/Ausgang	0,5-1,5 / 0,5-1,5 mm^2
Abisolierlänge Eingang/Ausgang	8,5-9,5 / 8,5-9,5 mm

Material & Betriebsbedingungen

Gehäusematerial	Metall
Umgebungstemperaturbereich T_a	-25 °C bis +50 °C
Max. Temperatur am Messpunkt T_c	+80 °C

Ausschreibungstext

Bal. PLN23S DA

Bal. PLN23S DA Baldachin mit Treiber für PLN23 2063MPS.8284L.
bis 1400 mA, bis 8.200 lm, bis 65 W,
DALI2, Touch-DIM, CLO Ready, geeignet für Notlichtanlagen (AC/DC),
Eingangsspannung 220-240 V,
Eingangsspannung AC 198-264 V,
Eingangsspannung DC 176-276 V,
Ausgangsspannung 20-54 V,
voreingestellt. Ausgangsstrom 1400 mA,
Rippelstrom 1%,
Sicherungsautomat B 16A: 13,
Sicherungsautomat C 16A: 22,
max. Leitungslänge zu LED-Modul: 5m,
Lebensdauer (Tq 25 °C) 100000 Stunden.
Schutzklasse I, SELV, Schutzart IP20,
Länge 650 mm, Breite 45 mm, Höhe 39 mm,
Umgebungstemperatur Ta -25 °C bis +50 °C.

Fabrikat: FRISCH-Licht®
Typ: Bal. PLN23S DA

Optional

Weitere Informationen finden Sie auf dem Treiber.

Irrtum vorbehalten, Abbildungen können vom Original abweichen. Technische Änderungen behalten wir uns vor. Bei Fragen und Anregungen bitte E-Mail an: lichtplanung@frisch-licht.de