Datenblatt

Bal. PLN23S 1-10V

Bal. PLN23S 1-10V Baldachin mit Treiber für PLN23 2063MPS.8284L

FRISCH-Licht®
Technische LED-Beleuchtung

Systembild

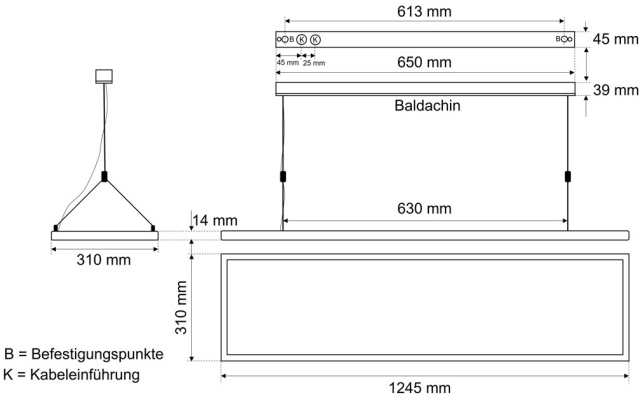

IP20

Treiberdaten

Elektrotechnik

Eingangsspannung / Netzfrequenz	AC 220 - 240 V, 50 - 60 Hz
Eingangsspannung AC / DC	198-264 V / 186-250 V
Einschaltstrom	17A/296 µs
Max. Anzahl EVG an Sicherungsautomat 10A / 16A (B)	8 / 14
Max. Anzahl EVG an Sicherungsautomat 10A / 16A (C)	14 / 24
Stoßspannungsfestigkeit (L/N) - Erde	1kV
Stoßspannungsfestigkeit (L/N)	2kV
Ausgangsspannung	20-54 V
U-OUT (Arbeitsspannung)	250 V
Ausgangsstrom	bis 400 mA
Rippelstrom (100Hz)	≤4%
Ausgangsleistung	bis 75 W
Galvanische Trennung	SELV
Dimmbar	1-10V
voreingestellt. Ausgangsstrom (Standard)	120 mA
Lebensdauer (T_q 25 °C)	50000 Stunden

Maße & Gewichte

Lochmaßabstände L x B	270 x . mm
Gewicht	kg
Maße	L 650 mm; B 45 mm; H 39 mm;
Leitungsquerschnitt Eingang/Ausgang	0,5-1,5 / 0,5-1,5 mm^2
Abisolierlänge Eingang/Ausgang	08. Sep / 08. Sep mm

Material & Betriebsbedingungen

Gehäusematerial	Metall
Umgebungstemperaturbereich T_a	-20 °C bis +50 °C
Max. Temperatur am Messpunkt T_c	+75 °C

Ausschreibungstext

Bal. PLN23S 1-10V

Bal. PLN23S 1-10V Baldachin mit Treiber für PLN23 2063MPS.8284L.
bis 1400 mA, bis 8.200 lm, bis 65 W,
DIM 1-10 V,
Eingangsspannung 220-240 V,
Eingangsspannung AC 198-264 V,
Eingangsspannung DC 186-250 V,
Ausgangsspannung 20-54 V,
voreingestellt. Ausgangsstrom 120 mA,
Rippelstrom ≤4%,
Sicherungsautomat B 16A: 14,
Sicherungsautomat C 16A: 24,
max. Leitungslänge zu LED-Modul: 5m,
Lebensdauer (Tq 25 °C) 50000 Stunden.
Schutzklasse I, SELV, Schutzart IP20,
Länge 650 mm, Breite 45 mm, Höhe 39 mm,
Umgebungstemperatur Ta -20 °C bis +50 °C.

Fabrikat: FRISCH-Licht®
Typ: Bal. PLN23S 1-10V

Optional

Weitere Informationen finden Sie auf dem Treiber.

Irrtum vorbehalten, Abbildungen können vom Original abweichen. Technische Änderungen behalten wir uns vor. Bei Fragen und Anregungen bitte E-Mail an: lichtplanung@frisch-licht.de